ویسپار
VISPAR

TECHNICAL CATALOG

کاتالوگ فنی

Mirabsaze.com
021-77297289
021-76706855
Misaco.irrigation

درباره ویسپـــار

شرکت دانش‌بنیان پایا بسپار آریا با نام تجاری ویسپار، با هدف نوآوری در بهینه‌سازی مصرف آب کار خود را آغاز کرد. این شرکت یکی از پنج زیرمجموعه گروه صنعتی ویسپـــار، از مجموعه‌های بزرگ تولیدی، صنعتی و بازرگانی کشور است. ویسپـــار با نزدیک به دو دهه تجربه موفق در تولید محصولات آبیاری و حضور مؤثر در صنایع گسترده‌ای همچون نفت، گاز، پتروشیمی، شیمیایی، فلزی و معدنی، ساختمان، تصفیه‌خانه‌ها، آبشیرین‌کن‌ها و صنایع غذایی، امروز به پیشگام تولید لوله، اتصالات و شیرآلات ترموپلاستیک فشار قوی در ایران تبدیل شده است

این مجموعه با بهره‌گیری از تیمی متخصص و جوان، با رویکردی نوآورانه و ارائه سبد کاملی از محصولات، تلاش دارد نیازهای متنوع مشتریان را در بالاترین سطح و مطابق با استانداردهای روز برآورده سازد

تعهد به کیفیت محصولات و خدمات و پایبندی به استانداردهای بین‌المللی سبب شده که ویسپـــار نه تنها در لیست تأمین‌کنندگان شرکت‌های معتبر مانند میناء ملی نفت یران، فولاد مبارکه، ملی حفاری، صنایع مس ایران و ذوب آهن قرار گیرد، بلکه محصولات خود را به بیش ز ده‌ها کشور در آسیا، اروپای شرقی و آفریقا صادر کند

ویسپار با ارائه راهکارهای نوین در حوزه انتقال سیالات، گام‌های مؤثری در جهت کاهش هدررفت و حفظ منابع آب و انرژی و ارتقای بهره‌وری در صنایع مختلف برداشته و همواره در تلاش است تا با نوآوری و بهبود مستمر، سهمی ارزشمند در توسعه صنعتی پایدار ایفا نماید

Mirabsaze.com 021-77297289 021-76706855 Misaco.irrigation

PVC-U Solvent Cement Fittings



Mirabsaze.com
021-77297289
021-76706855
Misaco.irrigation

PVC-U SOLVENT CEMENT FITTINGS

مشخصات فنی	
فشار اسمی	16 bar
محدوده دمایی	0 - 60 °C
نوع اتصال	چسبی
استانداردها	ISO 1452 ISIRI 13361 DIN 8062
جنس	بدنه : PVC-U اورینگ : EPDM

نمودار فشار - دما برای عمر مفید ۲۵ ساله

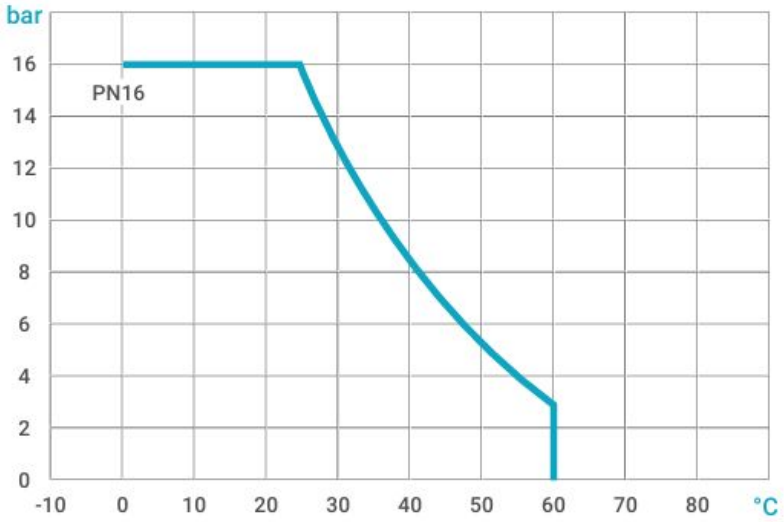

Mirabsaze.com 021-77297289 021-76706855 Misaco.irrigation

زانو ۹۰ درجه چسبی PVC-U

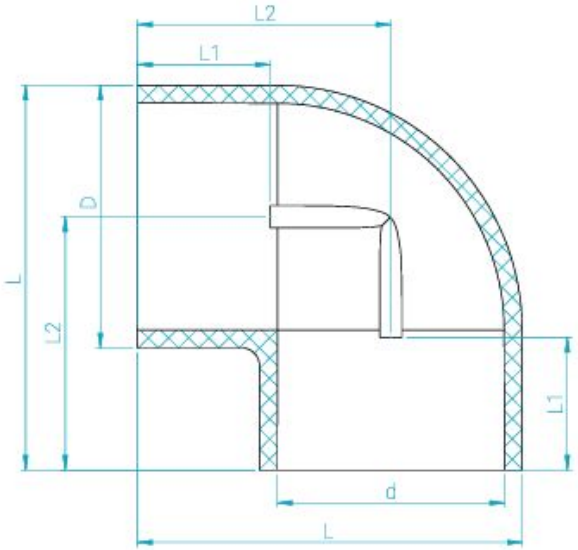



CODE	SIZE (mm)	D (mm)	d (mm)	L (mm)	L1 (mm)	L2 (mm)	PN (bar)	W (g)
461030201	20	24	20	40	17	28	16	10
461030251	25	30	25	47	19	33	16	17
461030321	32	38	32	59	23	40	16	37
461030401	40	47	40	72	27	48	16	60
461030501	50	59	50	88	32	59	16	114
461030631	63	74	63	109	38	72	16	223
461030751	75	88	75	128	44	84	16	351
461030901	90	105	90	153	53	100	16	604
461031101	110	125	110	183	62	121	16	905

Mirabsaze.com 021-77297289 021-76706855 Misaco.irrigation